光成端箱（屋外　ビル内　集合住宅　壁掛けタイプ）

FDB-FR シリーズ

■ 防雨構造で屋外壁面への設置が可能です。
■ 部品は必要に応じ容易に取り外すことができます。
■ オプションでケーブルクランプを増設することが可能です。
■ カバー上部を加工することで、上部からのケーブル導入も可能になります。（上部導入用に加工した場合は屋内専用になります。）
■ 施錠可能なケースです。

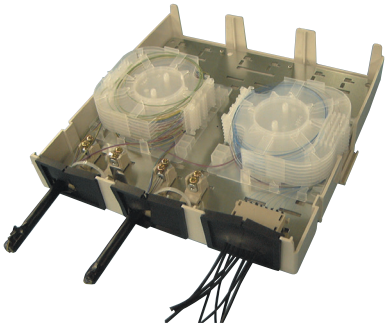

FDB-FR-SP

FDB-FR-8SC

構造（概略）

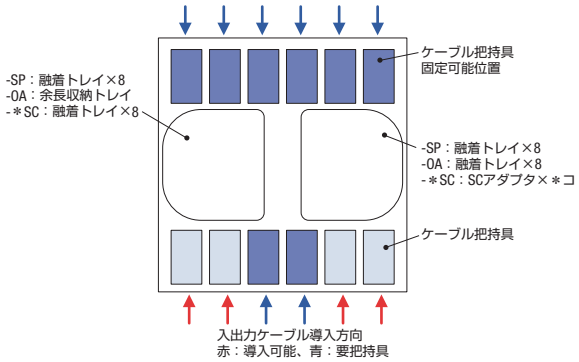

すべて入力ケーブルとすることも可能です。
（入力ケーブルと出力ケーブルを組み合わせて使用する場合は、導入数が減少する場合があります。）

接続形態

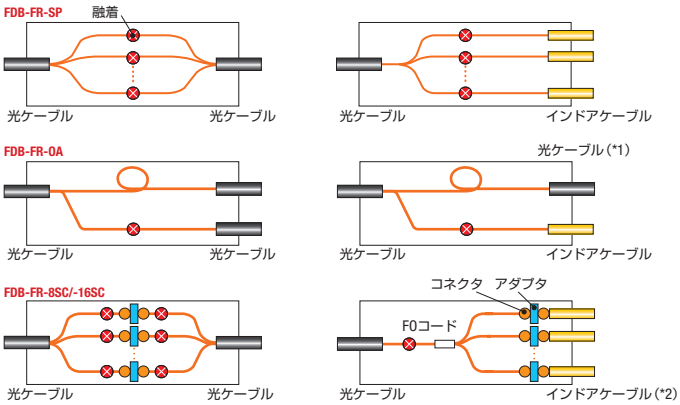

（*1）オプション品を購入することで、最大12条まで固定できます。
（*2）オプション品を購入することで、最大48条まで固定できます。

出力ケーブルとして単心コード（2mm）にも適用可能です
コード出力の場合は屋内環境にてご使用ください。

項目＼型番		FDB-FR-SP	FDB-FR-OA	FDB-FR-8SC	FDB-FR-16SC	FDB-FR-8LC	FDB-FR-16LC
ケーブル導入方向		上および下（屋外設置の場合下のみ）					
コネクタ種類		（融着接続）		SC		LC	
コネクタ接続数		–		8	16	8	16
融着心数	単心（0.25mm）	64	32	32	32	32	32
	単心（0.9mm）	64	32	32	32	32	32
	2 心テープ	128	64	64	64	64	64
	4 心テープ	128	64	64	64	64	64
通過心線収納数（4 心テープ）		–	片側分岐 200 π 分岐 200	–			
保護等級		IPX3（JIS C0920）					
寸法（mm）		W323× H330 × D64					
取付け穴位置（mm）		W280 × H270　4 穴 -φ7.5					
適用ケーブル	入力	丸ケーブル　φ 13.5mm 以下（1 本）または 2mm 幅ドロップ（8 本）					
	出力	丸ケーブル　φ 13.5mm 以下（3 本）または 2mm 単心コード（16 本）または 2mm 幅ドロップ（16 本）					
質量（kg）		約 2.0					
オプション		FDB-FR-OP 増設用ケーブル固定具キット					